Instrukcja obsługi

HOME DELUXE
WIR MACHEN DEIN ZUHAUSE

Designerska bateria wolnostojąca MOON

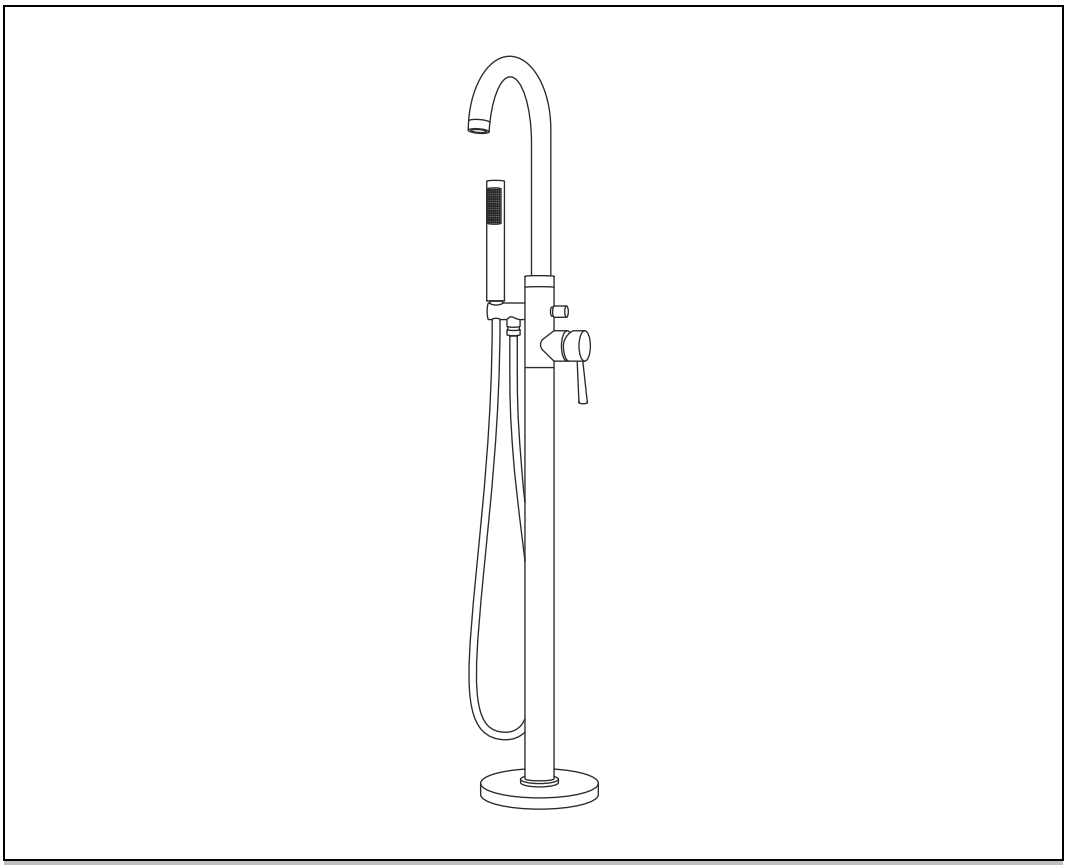

Oryginalna instrukcja obsługi

Zaprojektowana w Niemczech

WAŻNE:
ZACHOWAĆ NA PRZYSZŁOŚĆ.
PRZECZYTAJ UWAŻNIE!

Spis treści

1. Informacje ogólne ... 3
1.1. Przegląd produktów ... 3
1.2. Informacje ogólne ... 3
1.3. Informacje dotyczące gwarancji ... 3
2. Informacje dotyczące instrukcji obsługi ... 4
2.1. Dostępność instrukcji obsługi ... 4
2.2. Grupy docelowe instrukcji obsługi ... 4
2.3. Informacje dotyczące tłumaczenia ... 4
2.4. Objaśnienie symboli ... 4
2.5. Ogólne informacje na temat instrukcji obsługi ... 4
2.6. Użytkowanie zgodne z przeznaczeniem ... 5
2.7. Ogólne instrukcje bezpieczeństwa ... 5
3. Cechy produktu ... 7
3.1. Specyfikacje techniczne ... 7
4. Zakres dostawy ... 8
5. Instalacja ... 9
5.1. Instrukcje bezpieczeństwa ... 9
5.2. Montaż produktu ... 9
6. Użytkowanie produktu ... 11
6.1. Instrukcje bezpieczeństwa ... 11
6.2. Pierwsze uruchomienie ... 11
6.3. Działanie ... 11
6.4. Elementy obsługi ... 12
6.5. Lokalizacja pamięci masowej ... 12
7. Rozwiązywanie problemów ... 13
8. Konserwacja i pielęgnacja ... 13
8.1. Instrukcje bezpieczeństwa ... 13
9. Demontaż ... 13

9.1. Instrukcje bezpieczeństwa..... 13
10. Utylizacja..... 13

Szanowny kliencie,

Dziękujemy za wybór produktu firmy **Home Deluxe GmbH**. Mamy nadzieję, że spodoba Ci się Twoja nowa designerska bateria wolnostojąca MOON.

Instrukcja obsługi pomoże w instalacji, uruchomieniu, obsłudze i konserwacji produktu. Instrukcję obsługi i instrukcje bezpieczeństwa należy przeczytać uważnie i w całości. Przestrzeganie tych instrukcji pozwoli uniknąć zagrożeń.

1. Informacje ogólne

1.1. Przegląd produktu

Model:

Design bateria stojąca MOON chrom	|	ID produktu: 20660	|	ID wariantu: 49657
Design bateria stojąca MOON czarny mat	|	ID artykułu: 20659	|	Wariant ID: 49656

1.2. Informacje ogólne

Aby spełnić nasze roszczenia, stale poprawiamy jakość, upraszczamy instalację i obsługę oraz dostosowujemy produkty do wymagań klientów. W związku z tymi zmianami aktualną wersję instrukcji obsługi można znaleźć na naszej stronie internetowej.

Termin "produkt" jest używany w instrukcji obsługi "MOON designerska bateria wolnostojąca".

1.3. Gwarancja

Ustawowa odpowiedzialność za wady i prawa gwarancyjne obowiązują od daty zakupu.
Home Deluxe GmbH nie ponosi odpowiedzialności za szkody spowodowane nieprzestrzeganiem instrukcji obsługi. Reklamacje wynikające z niewłaściwej instalacji lub użytkowania nie są objęte gwarancją. W przypadku wad produktu prosimy o pisemny kontakt z naszym działem obsługi klienta za pomocą formularza kontaktowego na naszej stronie internetowej, podając nazwę produktu, numer seryjny i zdjęcie tabliczki znamionowej:

Home Deluxe GmbH
Schanzeweg 2
32312 Lübbecke
Lübbecke, Niemcy
Tel: +49 (0)5743 6181-0
www.home-deluxe-gmbh.de

W przypadku dalszych pytań prosimy o kontakt z naszym działem obsługi klienta za pośrednictwem formularza kontaktowego.

2. Informacje na temat instrukcji obsługi

2.1. Dostępność instrukcji obsługi

Instrukcja obsługi jest częścią produktu i powinna być przechowywana w całości i w bezpośrednim sąsiedztwie produktu.

2.2. Grupy docelowe instrukcji obsługi

Instrukcja użytkowania musi zostać przeczytana i przestrzegana przez każdą osobę zaangażowaną w jedną z poniższych czynności lub zastosowań:

- Rozpakowywanie
- Montaż / instalacja
- Uruchomienie / obsługa
- Konserwacja / testowanie / pielęgnacja
- Rozwiązywanie problemów / naprawa
- Utylizacja

2.3. Informacje dotyczące tłumaczenia

Oryginalna instrukcja obsługi została napisana w języku niemieckim. Każdy inny dostępny język jest tłumaczeniem wersji niemieckiej.

2.4. Objaśnienie symboli

Symbol	Objaśnienie symbolu
	**OSTRZEŻENIE** Ten symbol wskazuje na możliwe zagrożenia, które mogą prowadzić do śmierci lub poważnych obrażeń. Przed wykonaniem odpowiedniego kroku instalacji lub zastosowania należy zapoznać się z odpowiednią uwagą.
	**INFORMACJA** Ten symbol zawiera ważne informacje i wskazuje na uszkodzenia materiału. Należy ich przestrzegać przed wykonaniem odpowiednich czynności instalacyjnych lub użytkowych, aby zrozumieć problemy i uniknąć uszkodzeń.
	**Używać tylko w pomieszczeniach** Symbol wskazuje, że produkt może być używany wyłącznie w pomieszczeniach.
	**Przeczytaj instrukcję obsługi** Symbol oznacza, że przed montażem/instalacją i/lub uruchomieniem urządzenia należy uważnie przeczytać instrukcję obsługi.

2.5. Ogólne informacje dotyczące instrukcji obsługi

Niniejsza instrukcja obsługi dotyczy designerskiej baterii stojącej MOON. Zawiera ona ważne informacje dotyczące instalacji, obsługi, konserwacji i czyszczenia. Przed użyciem produktu należy dokładnie zapoznać się z instrukcją obsługi, a w szczególności z instrukcjami dotyczącymi bezpieczeństwa; instrukcję obsługi należy przechowywać w bezpiecznym miejscu. Produkt należy użytkować wyłącznie w sposób opisany w niniejszej instrukcji obsługi, aby zapobiec przypadkowym obrażeniom lub uszkodzeniom. W przypadku przekazania produktu osobie trzeciej należy również przekazać niniejszą instrukcję obsługi.

2.6. Użytkowanie zgodne z przeznaczeniem

Produkt jest wysokiej jakości, trwały i przeznaczony lub odpowiedni wyłącznie do użytku w prywatnych gospodarstwach domowych w rozsądnym i zwyczajowym zakresie. Ponadto nasz produkt **nie jest** przeznaczony do użytku komercyjnego. Użytkowanie komercyjne jest dozwolone wyłącznie za pisemną zgodą Home Deluxe GmbH.

Bateria wolnostojąca może być używana wyłącznie w pomieszczeniach zamkniętych.

Produkt należy użytkować wyłącznie w sposób opisany w niniejszej instrukcji obsługi. Każde inne użycie jest uważane za niewłaściwe i może skutkować uszkodzeniem mienia lub obrażeniami ciała. Producent nie ponosi odpowiedzialności za szkody spowodowane niewłaściwym lub nieprawidłowym użytkowaniem.

2.7. Ogólne instrukcje bezpieczeństwa

Ogólne ostrzeżenia o zagrożeniach



- Nieprawidłowa obsługa może prowadzić do poważnych obrażeń ciała i szkód materialnych. Z tego powodu montaż, instalacja, uruchomienie, usuwanie usterek, konserwacja i naprawy mogą być wykonywane wyłącznie przez wykwalifikowane osoby.
- Produkt należy montować **wyłącznie** wtedy, gdy dostarczony zestaw jest kompletny i w idealnym stanie.
- Upewnić się, że wszystkie części są nieuszkodzone i prawidłowo zamontowane. W przypadku nieprawidłowego montażu istnieje ryzyko obrażeń. Uszkodzone części mogą mieć wpływ na bezpieczeństwo i działanie.
- Nie wprowadzać żadnych zmian w produkcie.
- Regularnie sprawdzać zamocowanie.

Niebezpieczeństwo dla dzieci



- Dzieci należy trzymać z dala od materiałów opakowaniowych. Istnieje ryzyko uduszenia!
- Podczas montażu produktu dzieci powinny znajdować się z dala od miejsca montażu. Zakres dostawy zawiera małe części, które mogą zostać połknięte lub spowodować poważne obrażenia.
- Należy wyjaśnić dzieciom, jak prawidłowo obchodzić się z produktem.
- Należy dopilnować, aby małe dzieci nie wkładały małych części do ust.

Ryzyko obrażeń
Niewłaściwe obchodzenie się z produktem może prowadzić do obrażeń ciała



- Przed każdym użyciem należy sprawdzić produkt pod kątem widocznych uszkodzeń.
- Nie wprowadzać żadnych zmian konstrukcyjnych w produkcie. Wszelkie modyfikacje muszą być autoryzowane na piśmie przez producenta i przeprowadzane zgodnie z instrukcjami.
- Jeśli produkt jest uszkodzony, nie wolno go używać. Uszkodzone części należy naprawić lub wymienić na oryginalne części zamienne.
- Należy upewnić się, że produkt jest trwale i bezpiecznie zamontowany, aby uniknąć obrażeń.

Ryzyko uszkodzenia



- Niewłaściwe obchodzenie się z produktem może prowadzić do jego uszkodzenia.
- Nie otwierać opakowania ostrymi przedmiotami (np. nożami, nożyczkami itp.), ponieważ może to spowodować uszkodzenie produktu. Podczas otwierania należy zachować ostrożność.
- Prace naprawcze i konserwacyjne mogą być wykonywane wyłącznie przez

wykwalifikowanego specjalistę.

3. Cechy produktu

3.1. Dane techniczne

MOON	
Design	Jednouchwytowa bateria wannowa z główką prysznicową
Występ	210 mm
wysokość	1150 mm
Szerokość podstawy	Ø160 mm
Wysokość cokołu	50 mm
Typ połączenia	Elastyczne węże przyłączeniowe 3/8"
Długość węża prysznicowego	1500 mm
Odcień	Chrom, czarny matowy
Materiał	Mosiądz, uchwyt cynkowy, wkład ceramiczny
Obszar zastosowania	Wanna, montaż podłogowy
Obszar zastosowania	Zaopatrzenie w zimną i ciepłą wodę
Ciśnienie robocze	0,5 - 6 bar
Optymalne ciśnienie	1 - 5 bar
Temperatura zimnej wody	4 - 29°C
Temperatura ciepłej wody	55 - 85°C
Normalna temperatura	20 - 50°C
Optymalna temperatura	55 - 70°C

Rysunek z wymiarami

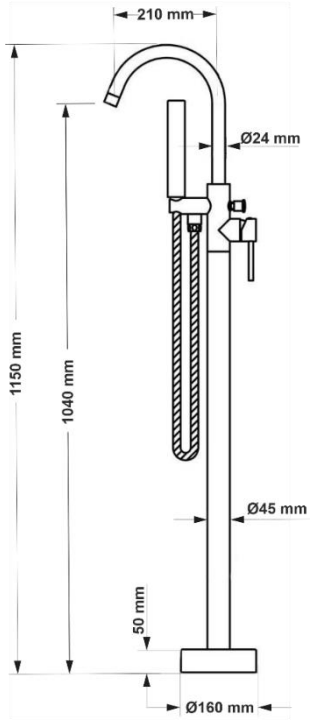

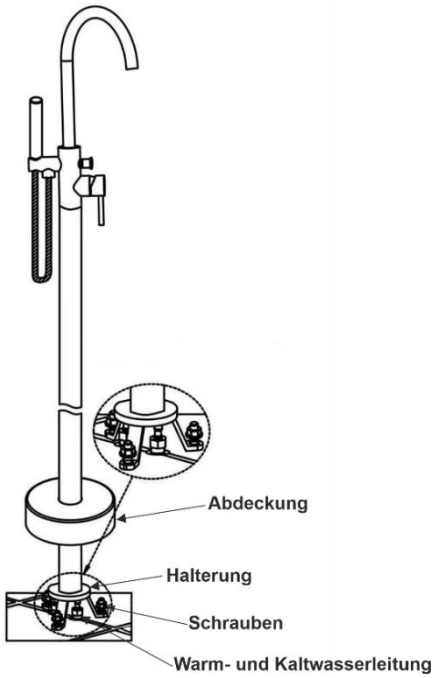

4. Zakres dostawy

W momencie dostawy należy sprawdzić opakowanie pod kątem uszkodzeń zewnętrznych. Ponadto, natychmiast po rozpakowaniu należy sprawdzić, czy zakres dostawy jest kompletny oraz czy produkt i wszystkie komponenty są w idealnym stanie. Produkt należy instalować tylko wtedy, gdy zakres dostawy jest kompletny i nieuszkodzony.

Komponenty/części

Nr.	Opis	Zdjęcia
1.	Kran	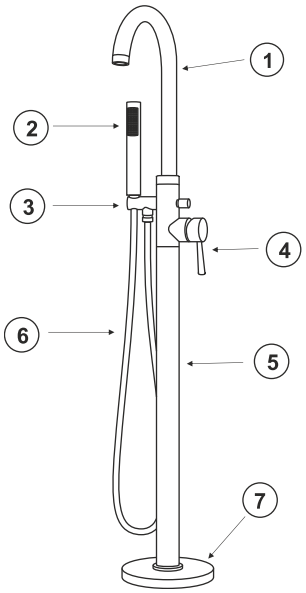
2.	Prysznic ręczny	
3.	Uchwyt prysznicowy	
4.	Bateria jednouchwytowa	
5.	Rura stojąca	
6.	Wąż prysznicowy	
7.	Osłona prysznica	

5. Instalacja

5.1. Instrukcje bezpieczeństwa

Należy zapoznać się ze wszystkimi informacjami dotyczącymi zdrowia i bezpieczeństwa.

Ryzyko obrażeń

Nieprawidłowa obsługa podczas instalacji może prowadzić do obrażeń

- Natychmiast po rozpakowaniu należy sprawdzić, czy zakres dostawy jest kompletny oraz czy produkt i wszystkie jego części są w idealnym stanie.
- Produkt należy montować wyłącznie wtedy, gdy dostawa jest kompletna i w idealnym stanie.
- Produktu należy używać wyłącznie do montażu na podłodze.
- Należy zawsze przestrzegać wymiarów montażowych i używać dostarczonych materiałów montażowych.
- Błędy montażowe lub uszkodzenia spowodowane montażem nie są objęte gwarancją.
- Podczas montażu należy nosić odzież ochronną, taką jak obuwie ochronne i rękawice ochronne.
- **Zwracamy uwagę, że Home Deluxe GmbH nie ponosi żadnych kosztów montażu lub usług technicznych - takich jak koszty elektryka lub porównywalne koszty specjalistyczne.**

Ryzyko uszkodzenia

Niewłaściwa obsługa podczas instalacji może prowadzić do uszkodzeń

- Upewnij się, że opakowanie jest otwarte od góry. Podczas otwierania należy zachować szczególną ostrożność, ponieważ w opakowaniu znajdują się delikatne części.
- Sprawdź podłogę pod kątem kabli, które zostały ułożone podtynkowo; nie mogą one zostać uszkodzone.

5.2. Montaż produktu

Produkt jest dostarczany w stanie rozmontowanym i można go zmontować przy niewielkim wysiłku. Należy dokładnie przestrzegać instrukcji montażu. Nieprzestrzeganie instrukcji nie gwarantuje prawidłowego działania i bezpieczeństwa produktu.

Wymagane narzędzia

	Klucz płaski		Nóż do cięcia

- Należy uważnie przeczytać poniższe instrukcje.
- Przed instalacją produktu należy upewnić się, że w instalacji rurowej nie ma żadnych zanieczyszczeń.
- Upewnić się, że wszystkie przewody rurowe służące do podłączenia armatury są odłączone od zasilania wodą podczas całego procesu instalacji, aby zapobiec ich uszkodzeniu.
- Produkt należy instalować wyłącznie nad prawidłowo działającym odpływem.
- Produkt musi być prawidłowo zainstalowany, aby uniknąć nieprawidłowego działania.
- Otworzyć dopływ wody do produktu. Ustaw lewy uchwyt w pozycji główki prysznicowej, a prawy uchwyt w pozycji "zimny" i odkręć kran.
- Ustaw uchwyt w pozycji "gorący". Trzymać palce z dala od kranu i wody, aby uniknąć poparzenia.
- Przywróć uchwyt do pierwotnego położenia.
- Zakręć kran i sprawdź produkt pod kątem wycieków. W przypadku stwierdzenia

nieszczelności lub wycieku wody podczas testu należy natychmiast zakręcić kran i odciąć dopływ wody do gospodarstwa domowego. Nie odkręcać kranu, dopóki usterka nie zostanie znaleziona i usunięta.

Ilustracja	Opis
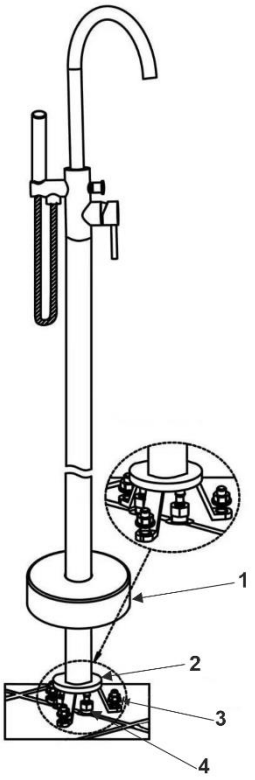	**Krok 1:** Zaznacz położenie podstawy montażowej na podłodze. Wymiary należy pobrać z cokołu.
	Krok 2: Podłącz przyłącza wody do złączki i dokręć je. **Uwaga! Nie wolno** zamieniać miejscami przyłączy ciepłej i zimnej wody.
	Krok 3: Wywierć otwory w podłodze pod podstawę montażową, nasuń pokrywę (**1**) i zamontuj wszystko za pomocą materiału mocującego (**3**)
	Krok 4: Zainstaluj produkt. Przepłukać przewody rurowe i usunąć z nich wszelkie zanieczyszczenia.
	Krok 5: Zamontuj wąż prysznicowy do produktu.
	Krok 6: Zamontuj wąż prysznicowy do główki prysznicowej.

6. Zastosowanie

6.1. Instrukcje dotyczące bezpieczeństwa

Należy uważnie przeczytać poniższe informacje dotyczące zdrowia i bezpieczeństwa.

Ryzyko obrażeń
Nieprawidłowa obsługa podczas użytkowania może prowadzić do obrażeń



- Nie używaj uszkodzonego produktu.
- Nie wprowadzać żadnych zmian w produkcie.
- Błędy obsługi lub uszkodzenia spowodowane nieprawidłową obsługą nie są objęte gwarancją.
- Regularnie sprawdzać zamocowanie.
- Uszczelki należy sprawdzać w regularnych odstępach czasu.

6.2. Pierwsze uruchomienie

Przed pierwszym użyciem należy sprawdzić produkt pod kątem uszkodzeń. Produkt może być używany tylko wtedy, gdy jest nieuszkodzony.

6.3. Działanie

Przed użyciem produktu należy sprawdzić

- prawidłowy stan.
- wszystkie funkcje armatury.
- szczelność węży i połączeń.

6.4. Elementy obsługi

Pozycje miksera jednouchwytowego

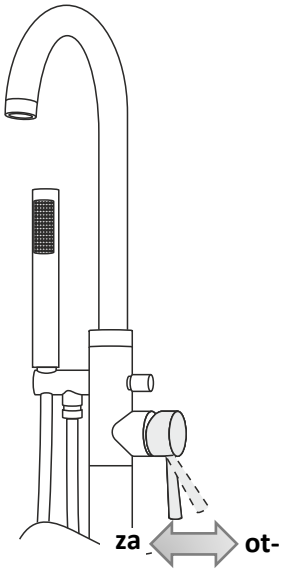

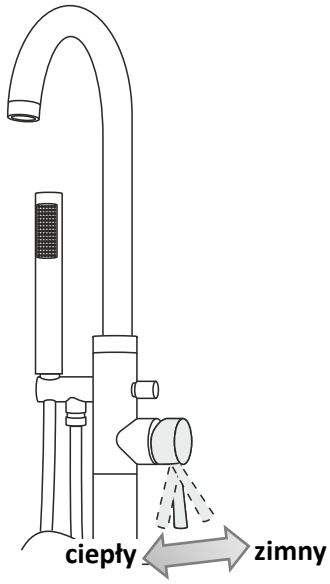

6.5. Miejsce przechowywania

- Produkt należy przechowywać w suchym miejscu.

7. Rozwiązywanie problemów

Jeśli podczas pracy urządzenia wystąpią następujące usterki, należy sprawdzić ich przyczyny, korzystając z poniższej tabeli. Jeśli usterki nie można usunąć za pomocą wymienionych środków, należy wyłączyć produkt z eksploatacji.

Usterka	Możliwa przyczyna	Rozwiązanie
Produkt chwieje się	- Śruby mocujące poluzowały się	- Dokręcić śruby mocujące.
Niewielki przepływ wody lub jego brak	- Zwapnione dysze natryskowe	- Usunąć zwapnienia.

Jeśli wystąpi inny problem z produktem, skontaktuj się z nami.

8. Konserwacja i pielęgnacja

8.1. Instrukcje bezpieczeństwa

Ryzyko obrażeń
Nieprawidłowa obsługa podczas pracy może prowadzić do obrażeń i uszkodzeń



- Nigdy nie czyść produktu i akcesoriów przedmiotami drapiącymi lub ściernymi, środkami do szorowania lub kwasem.
- Powierzchnie należy czyścić wilgotną szmatką i łagodnym detergentem. Do czyszczenia nie należy używać agresywnych środków czyszczących.
- Należy również przestrzegać instrukcji producenta środka czyszczącego.
- Chronić produkt przed mrozem. Zamarznięcie wody w kranie może spowodować jego uszkodzenie. Nadaje się do użytku wyłącznie w pomieszczeniach o temperaturze powyżej 0*C. Jeśli istnieje ryzyko zamarznięcia, należy wyłączyć dopływ wody i opróżnić kran.

9. Demontaż

9.1. Instrukcje bezpieczeństwa

Ryzyko obrażeń
Nieprawidłowa obsługa podczas demontażu może prowadzić do obrażeń ciała



- Wyłączyć dopływ wody do produktu.

Demontaż produktu należy przeprowadzić w kolejności odwrotnej do montażu. (**patrz rozdział Montaż**)

10. Utylizacja



- Produkt i wszystkie komponenty należy utylizować zgodnie z lokalnymi i krajowymi przepisami, aby zapobiec szkodom dla środowiska.
- Nasze opakowania są wykonane z materiałów przyjaznych dla środowiska. Mogą one zostać poddane recyklingowi i w ten sposób służyć jako cenne surowce. Materiały opakowaniowe (karton, zabrudzone opakowania itp.) należy utylizować oddzielnie i prawidłowo, zgodnie z obowiązującymi przepisami krajowymi.
- W razie wątpliwości dotyczących utylizacji należy skontaktować się z producentem.
- Informacje na temat prawidłowej utylizacji można również uzyskać w lokalnych punktach utylizacji odpadów.

Home Deluxe GmbH
Schanzeweg 2
32312 Lübbecke
Lübbecke, Niemcy
Tel: +49 (0)5743 6181-0
www.home-deluxe-gmbh.de

GA-084-00-MOON
2023/05